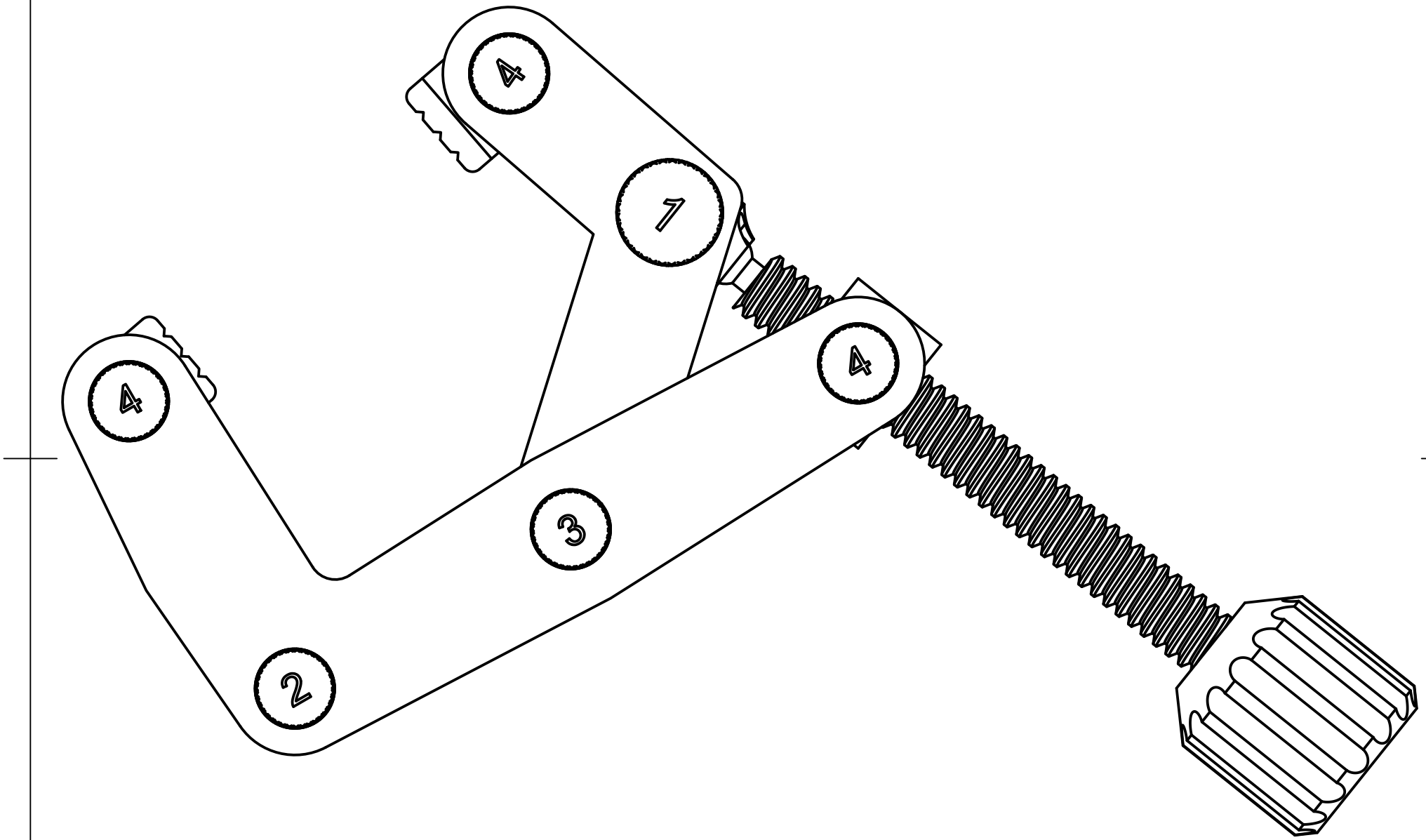
4
1
4
4
3
2